Sprühvorrichtung Option

für runde Schauglas-Armaturen

SVI

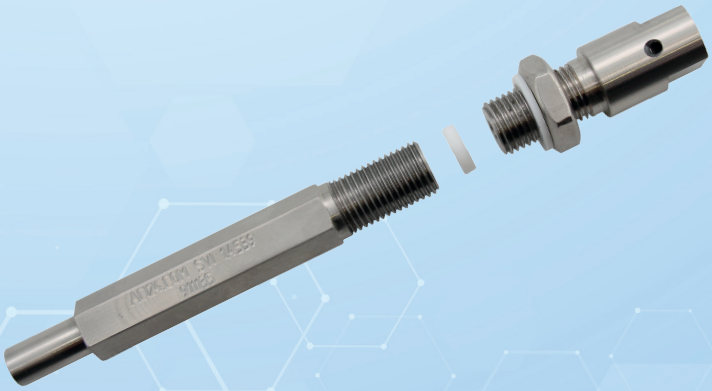

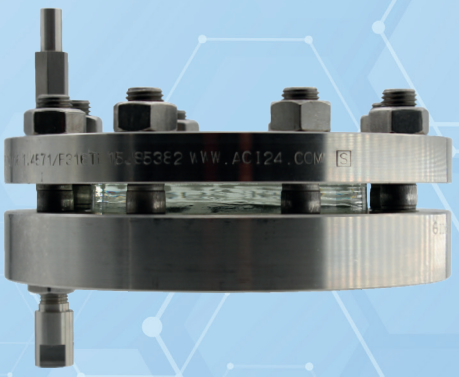

VERWENDUNG:

Für die bedarfsweise oder kontinuierliche automatische Reinigung von Glasplatten in Schauglasarmaturen. Geeignet für abnahmepflichtige Behälter im Druck- oder Vakuumbetrieb in explosions- und nicht explosionsgefährdeten Betriebsstätten.

Betriebsbedingungen:	
Temperatur:	Entsprechend der Auslegung der Schauglas-Armatur, aber max. **200°C***
Druck:	
*höher auf Anfrage	

Durchflussparameter: Wasser, 20°C					
Druck	[bar(g)]	2	4	6	25
Strömungs-geschw.	[m/s]	20	28	35	71
Volumenstrom	[l/min]	3,8	5,3	6,5	13,3
Volumenstrom	[l/h]	226	320	392	800

KOMBINATIONSMÖGLICHKEITEN:

Die gleichzeitige Kombination der Sprühvorrichtung mit Leuchten sowie mit ACI Schauglas-Wischer SGW ist möglich. Hierbei sind die jeweils max. zugelassenen Temperaturen und die Temperaturwechselbeständigkeit der Schauglasplatte zu berücksichtigen!

EINBAUHINWEIS:

Eingeschraubt in den Grundflansch mit druckdichten Verschraubungen und Zwischendichtung. Im Deckflansch ist eine Durchgangsbohrung erforderlich.
Die Anschlussgewinde sind kundenseitig mit einem geeigneten Dichtungwerstoff (entsprechend der Betriebsbedingungen) einzudichten.

Für runde Schauglas-Armaturen

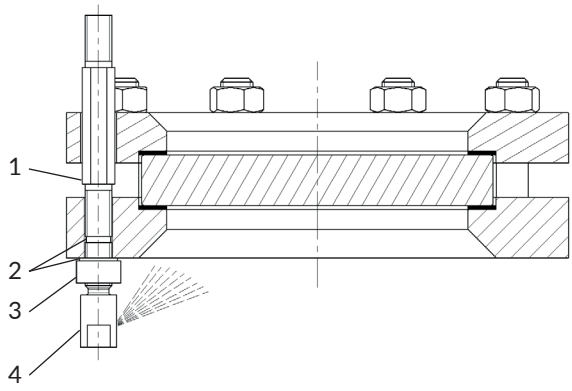

Teile und Werkstoffe:		
1	Anschlussstück	1.4571
2	Dichtungen	PTFE
3	Kontermutter	1.4571
4	Sprühkopf	1.4571

MEHRERE SPRÜHVORRICHTUNGEN:

Bei großen Nennweiten wird der Einsatz von mehreren Sprühvorrichtung für ein besseres Reinigungsergebnis empfohlen!

Sprühvorrichtung Option

für runde Schauglas-Armaturen

SVI

PRODUKTCODE:

Gruppe	TYP	Material	Anschluss	Variante
11	SV1	1: 1.4571 9: Sonder	1: Schweißende 2: Gewindeende G 1/4“ 9: Sonder	Von ACI bei Bedard vergeben

INFO: Sofern nicht anders angegeben wird der hervorgehobene Werksstandard geliefert.
*Deckrahmen nach Angebot / Auftragsbestätigung.

SONDERAUSFÜHRUNGEN / OPTIONEN:

a) Hochtemperaturausführung auf Anfrage
b) Sonderbaulänge
c) Sonderanschluss
d) Sonderwerkstoff

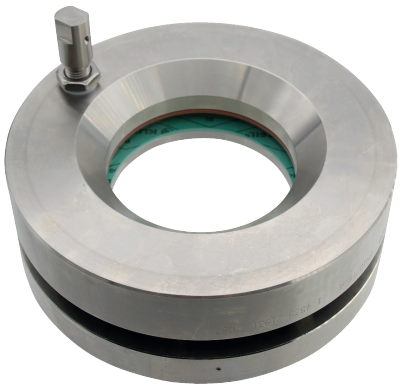

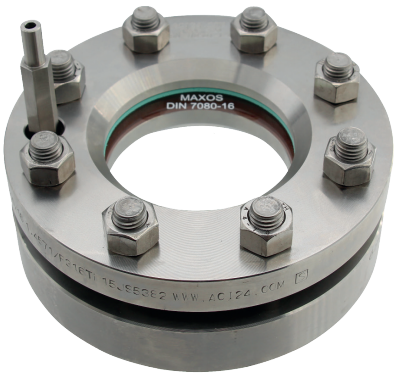

BEISPIEL:

11-SV1-1-2-00000 entspricht:
ACI Typ SV1
SV1 aus 1.4571
Anschluss: Gewindeende G1/4“
Standardausführung

BESTELLVORGABEN!

Soll eine Schauglasarmatur mitgeliefert werden, sind folgende Angaben notwendig:

- Nennweite DN, Druckstufe PN, Werkstoff
- Material der Schauglasplatte (Borosilikatglas / Natron-Kalk-Glas) sowie die Abmessungen

ACI Industriearmaturen GmbH · Königskamp 19 · 52428 Jülich
info@aci24.com
+49 (0) 2461 91634 00
+49 (0) 2461 91634 44
www.aci24.com

Technischer Änderungen und Fehler vorbehalten!